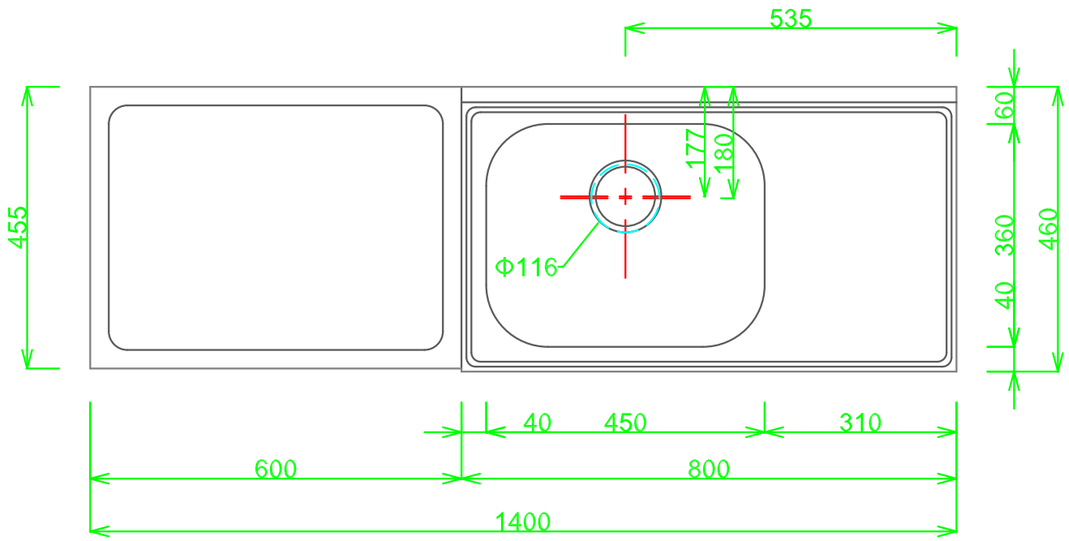

■仕様書

品　　名	仕　　様
ト　ッ　プ	SUS430　t0.4
天　　板	SUS430　t0.4
丁　　番	スライド丁番
取　　手	PE　APハンドル　TL･MS　スペースハンドル
扉	表　PE ポリエステル化粧合板　TL･MS 塩ビシート貼　18mm
	裏　カラー化粧合板
帆　　立	両面フラッシュ･カラー化粧合板　17mm
バ　ッ　ク	片面フラッシュ･カラー化粧合板　15mm
地　　板	片面フラッシュ･カラー化粧合板　20mm
台　　輪	塩ビシート貼り　9mm
ストレーナー	小型ストレーナー

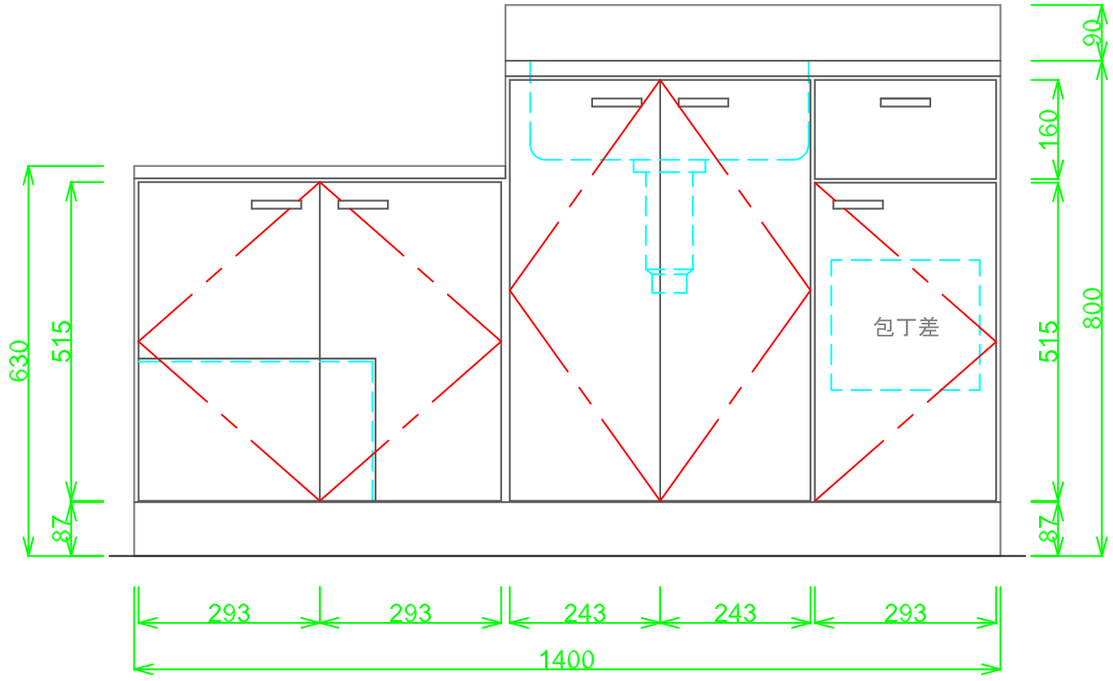

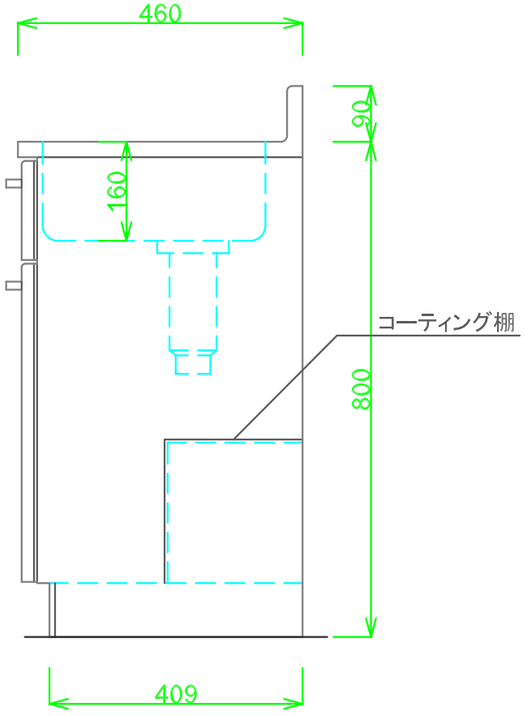

月日			
認印			

有限会社　レマン	LFG460-1400CL