棚受枠

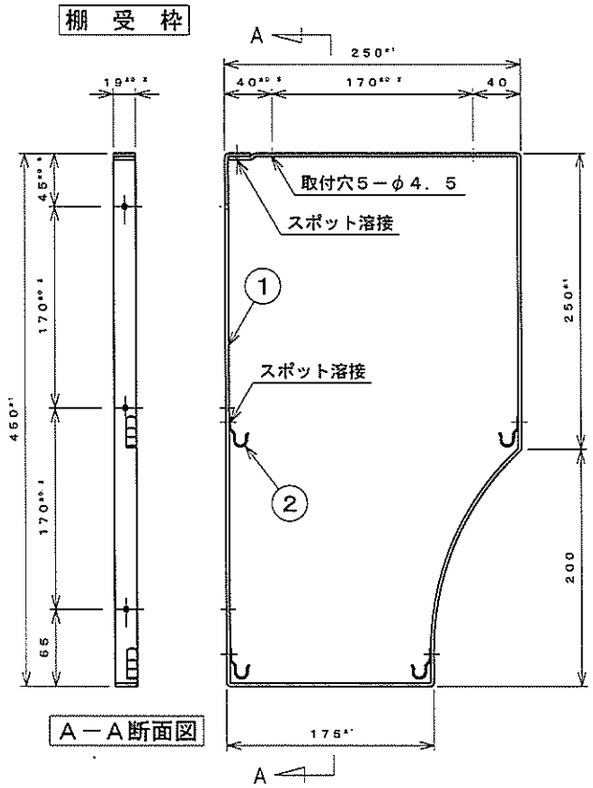

A－A断面図

上棚板

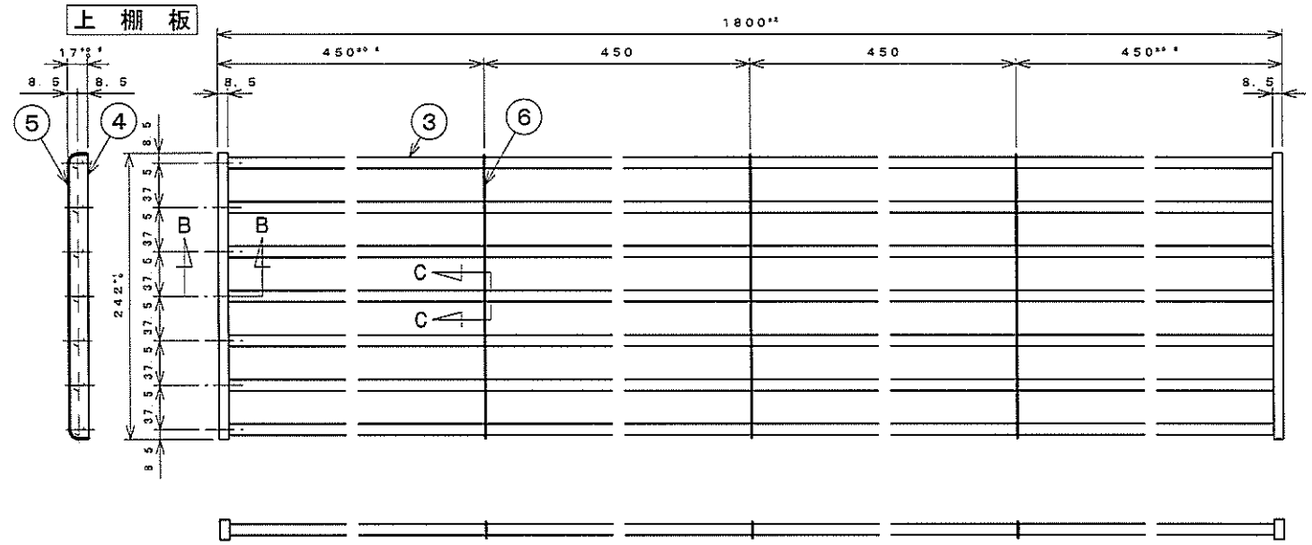

下棚板

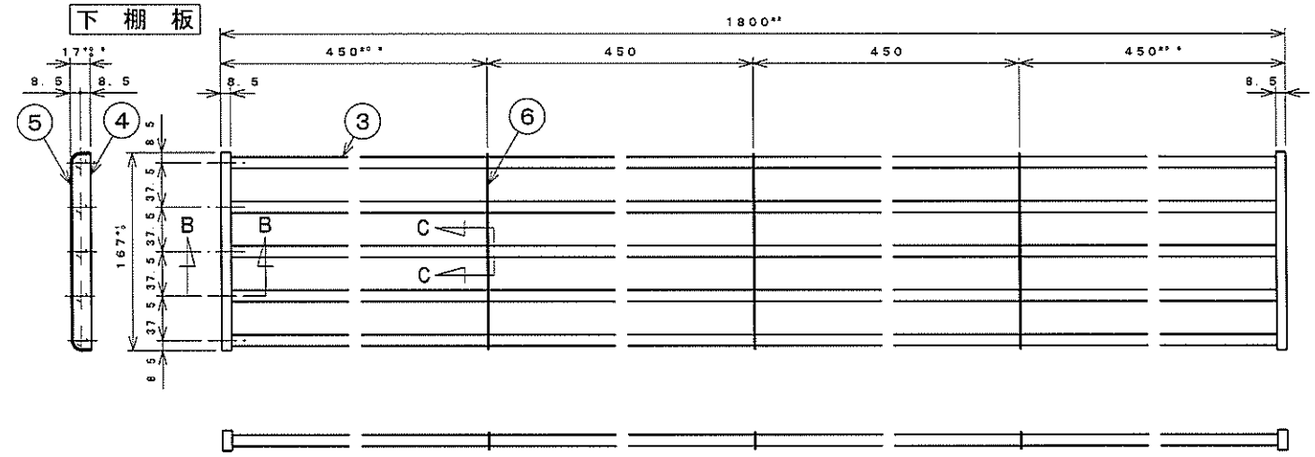

番号	名称	個数 上棚	個数 下棚	材質	仕様
1	棚枠	3		磨平甲丸	t3　ACP処理後、シルバー色粉体塗装仕上げ
2	爪	12		JFE443CT	t1．2
3	パイプ	7	5	〃	t0．4　φ9．5
4	キャップ	2	2	〃	t0．8
5	パイプ止め	2	2	ナイロン樹脂	
6	中止め	3	3	JFE443CT	t1．2
	取付ねじ	15		SUS304	3×20⊕バインドタッピンねじ

注：棚受枠は爪の位置により左右あり。（図示は左）

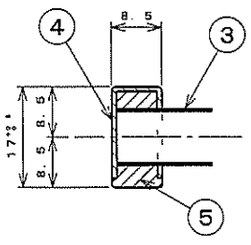

B－B断面図
S＝1：1

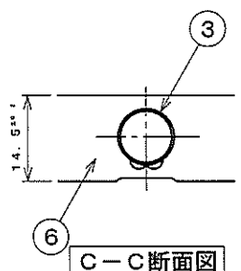

C－C断面図
S＝1：1

名称	パイプ棚シリーズ PS2－180　仕様図						
尺度	1：5 1：1	寸法	mm	承認		検図	
日付	’07年 7月 10日			設計	渡辺	製図	伊藤
図番	PS2－180－00						

有限会社 レ マ ン

《用紙A3》